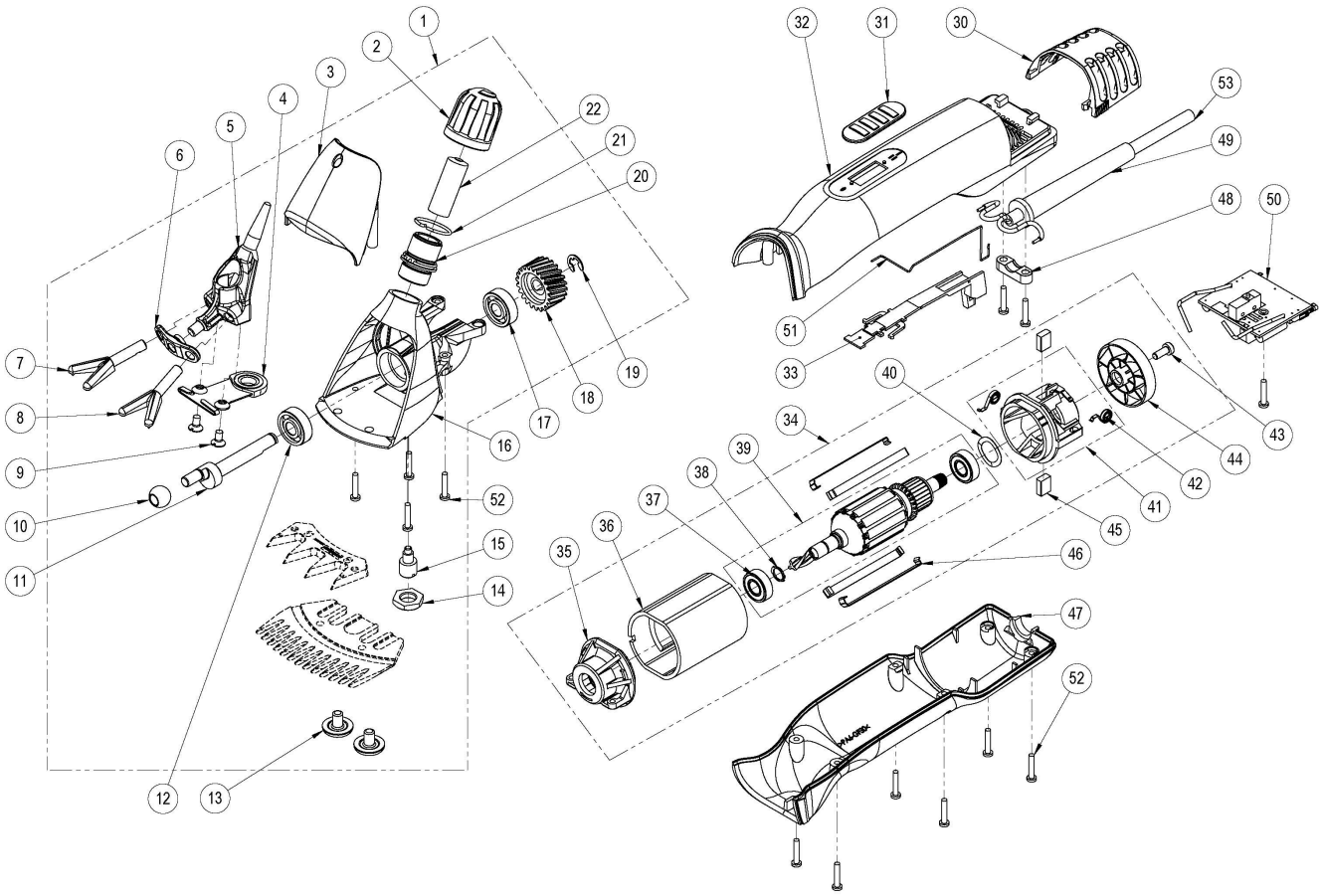

Pos	Art-Nr	Bezeichnung	Total
1	708-240	Schafscherkopf X-SERIES kompl. ohne Kammplatten	1x
2	708-260	Verstellkopf Schaf X-SERIES schwarz	1x
3	708-250	Schafscherkopfdeckel X-SERIES	1x
4	717-709	Haltefeder XTRA/12V/X-SERIES	1x
5	717-701	Schwenkkopf XTRA/12V/X-SERIES	1x
6	717-713	Gabelhalter 3" XTRA/12V/X-SERIES	1x
7	717-707	Druckgabel 3" XTRA/12V/X-SERIES rechts	1x
8	717-706	Druckgabel 3" XTRA/12V/X-SERIES links	1x
9	717-727	Senkschraube M4 x 8	2x
10	721-106	Kugel	1x
11	708-245	Excenterwelle Schaf X-SERIES	1x
12	717-725	Kugellager 608-2RS	1x
13	717-720	Kammplattenschraube Schaf	2x
14	721-103	Sicherungsmutter	1x
15	717-723	Drehpunktschraube XTRA/12V/X-SERIES	1x
16	708-241	Schafscherkopfgehäuse X-SERIES	1x
17	701-636	Kugellager 608-2Z	1x
18	708-243	Zahnrad Z22 Schaf X-SERIES	1x
19	706-524	Sicherungsscheibe für Welle Grösse 6	1x
20	721-110	Gewindebüchse	1x
21	721-111	Sicherungsring	1x
22	708-246	Bolzenlager X-SERIES	1x
30	708-070	Luftfilter X-SERIES schwarz "swiss made"	1x
31	708-061	Schalterschieber X-SERIES schwarz	1x
32	708-030	Gehäuseschale oben X-SERIES Heiniger	1x
33	708-060	Schalterrastrierung	1x
34	708-102	Motor X-SERIES 240V komplett	1x
34	708-103	Motor X-SERIES 120V komplett	1x
35	708-110	Lagerflansch vorne	1x
36	708-138	Stator X-SERIES	1x
37	708-120	Kugellager 8-19-6	2x

Pos	Art-Nr	Bezeichnung	Total
38	708-122	Sicherungsscheibe	1x
39	708-132	Rotor X-SERIES 240V inkl. Kugellager	1x
39	708-133	Rotor X-SERIES 120V inkl. Kugellager	1x
40	701-637	Spielausgleichsscheibe 626	1x
41	708-111	Lagerflansch hinten mit Kohlenfedern	1x
42	708-124	Kohlenfeder X-SERIES	2x
43	706-523	PH-Schraube M4 x 10	1x
44	708-123	Lüfterrad X-SERIES	1x
45	708-118	Kohlenbürste X-SERIES 240V	2x
45	708-119	Kohlenbürste X-SERIES 120V	2x
46	708-115	Motorklammer	4x
47	708-050	Gehäuseschale unten X-SERIES schwarz	1x
48	707-082	Kabelklemme DELTA/PROGRESS/X-SERIES	1x
49	707-080	Knickschutztülle DELTA/PROGRESS/X-SERIES	1x
50	708-080	PCB X-SERIES 240V	1x
50	708-081	PCB X-SERIES 120V	1x
51	708-125	Kontaktdraht	1x
52	707-557	PT-Schraube Kombitorx KA30 x 16	11x
53	707-055	Kabel DELTA/PROG/X-SERIES mit Stecker EURO	1x
53	707-056	Kabel DELTA/PROG/X-SERIES mit Stecker AUS	1x
53	707-057	Kabel DELTA/PROG/X-SERIES mit Stecker USA	1x
	701-699	Converter EURO/GB-Stecker	1x
	708-270	Ersatzteilset klein Schafscherkopf X-SERIES Pos. 4 / 9 / 18 / 19	
	708-271	Ersatzteilset gross Schafscherkopf X-SERIES Pos. 7 / 8 / 4 / 9 / 10 / 11 / 12 / 13 / 17 / 18 / 19 / 22	

copyright© Heiniger AG, CH-Herzogenbuchsee / Spare parts list